GEBRUIKSAANWIJZING

Charger Plus
miniRITE
miniBTE R



Bernafon

Inhoudsopgave

Over

Inleiding	5
Opladerinformatie	6
Beoogd gebruik	7
Uw oplader	8

Snelstart gids

Oplader voorbereiden	9
De hoortoestellen opladen	10
Oplaadtijd	12
Powerbank-functie	14
De oplader/ power bank opladen	16
De oplaadtijd voor de oplader	17
Voeden en opladen met andere bronnen	19

Onderhoud

Zorgen voor uw oplader	20

Zie volgende pagina

Inhoudsopgave

Veiligheidsinformatie

Algemene waarschuwingen 21
Gebruiksomstandigheden 25
Temperatuursomstandigheden 26
Nalevingsverklaringen 27

Aanvullende informatie

Beschrijving van de symbolen die bij het product horen 28
Internationale garantie 30
Garantiebewijs 31

Problemen oplossen

Hoortoestel 32
Led-lampje hoortoestel 33
Batterij opladen indicatoren 34

Inleiding

Lees dit boekje aandachtig door en vergeet daarbij het hoofdstuk **Waarschuwingen** niet. Dit zal u helpen het maximale uit uw oplader te halen.

Waarschuwing
Tekst aangeduid met een waarschuwingssymbool moet worden gelezen voordat het apparaat wordt gebruikt.

Voor vragen over het gebruik van uw oplader kunt u contact opnemen met uw hoorzorgprofessional.

Hoorzorgprofessional: (hoortoestelprofessional, audicien, KNO-arts (keel, neus en oor) of hoortoestelprofessional) is een persoon die goed is opgeleid en die beschikt over de bekwaamheid om gehoor te testen, hoortoestellen te selecteren en aan te passen en revalidatiezorg te leveren aan personen met gehoorverlies. De opleiding van de hoorzorgprofessional is in overeenstemming met nationale of regionale regelgeving.

BELANGRIJKE MEDEDELING

Raadpleeg voor details over de functionaliteit van uw specifieke hoortoestellen de gebruiksaanwijzing van uw hoortoestellen.

Opladerinformatie

Voor informatie over compatibele hoortoestellen en opladers, bezoek de relevante webpagina of neem contact op met uw gehoorzorgprofessional. www.bernafon.com/charger-compatibility

Beoogd gebruik

Beoogd gebruik	De oplader is bedoeld voor het opladen van hoortoestellen en CROS zenders met oplaadbare batterijen. Het product is bedoeld voor gebruik met de gegeven hooroplossing.
Aanwijzingen voor gebruik	Er zijn geen aanwijzingen voor gebruik (diagnose) voor de oplader zelf.
Beoogde gebruiker	Personen met gehoorverlies die een hoortoestel dragen en hun zorgverleners. Hoorzorgprofessional die verantwoordelijk is voor het afstellen van de accessoire.
Bedoelde gebruikersgroep	Volwassenen en kinderen ouder dan 36 maanden.
Gebruiksomgeving	Binnen- en buitenshuis.
Contra-indicaties	Geen contra-indicaties.
Klinische voordelen	Zie de klinische voordelen van het hoortoestel.

Uw oplader

Draagbare oplader

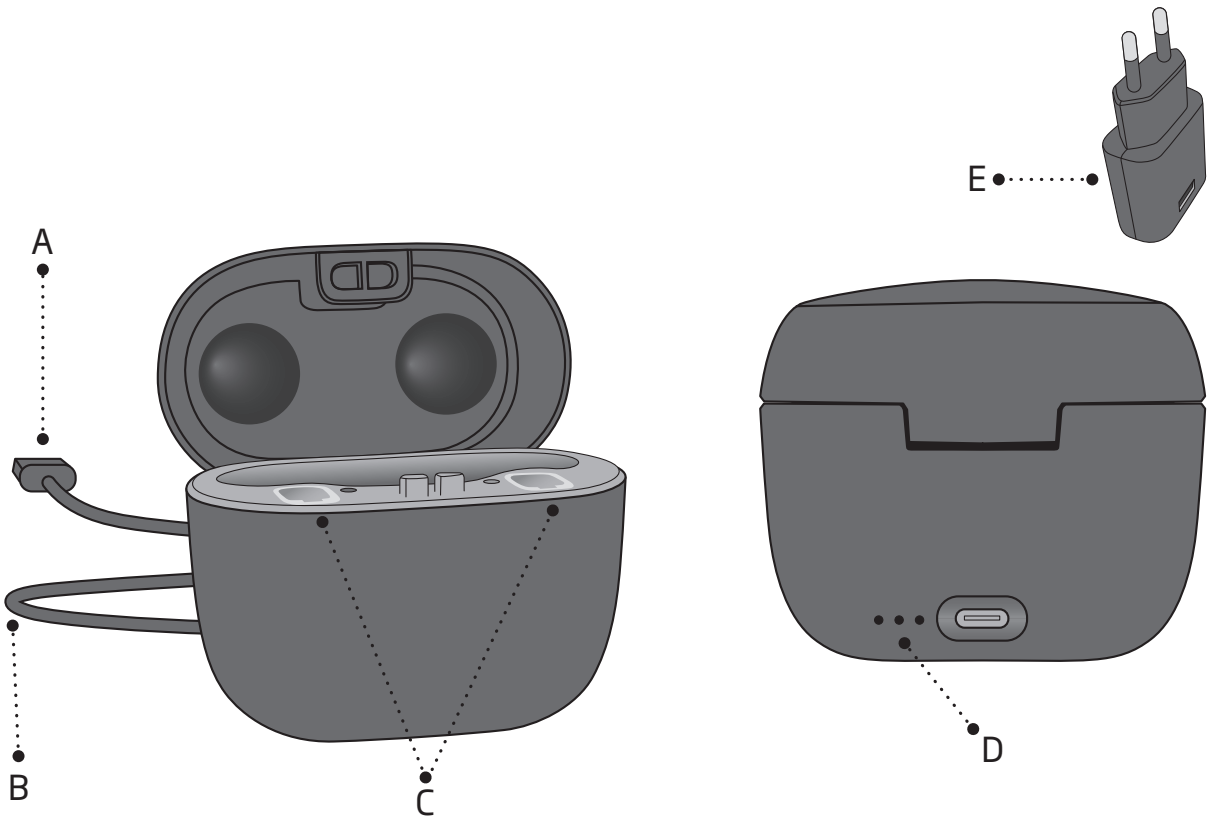

A. USB-connector
B. USB-kabel
C. Oplaadpoorten
D. Batterij-indicator
E. Stekker

Oplader voorbereiden

Wanneer u de oplader voor het eerst gebruikt, is het belangrijk dat u de ingebouwde batterij van de oplader volledig oplaadt.

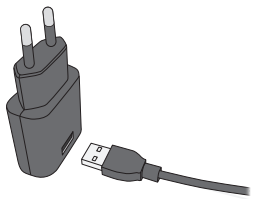

1.
Steek de USB-aansluiting in de stekker.

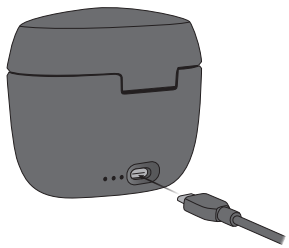

2.
Steek het andere uiteinde van de USB-kabel in de achterkant van de oplader.

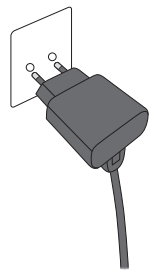

3.
Steek de stekker in het stopcontact.

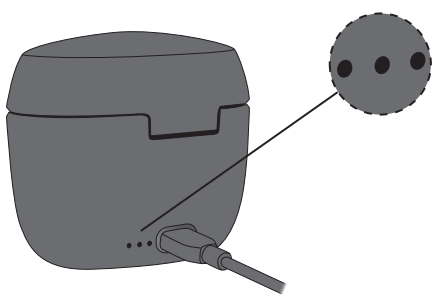

De batterijindicator gaat aan.

De hoortoestellen opladen

Opmerking:
De RODE indicator is voor het rechtertoestel. De BLAUWE indicator is voor het linkertoestel.

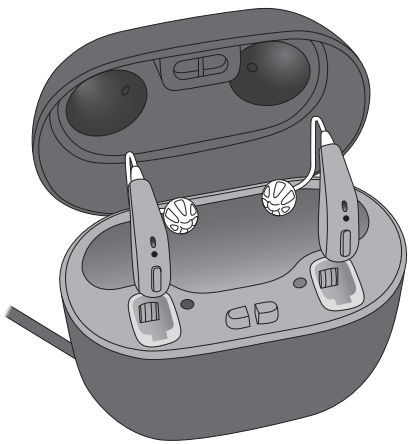

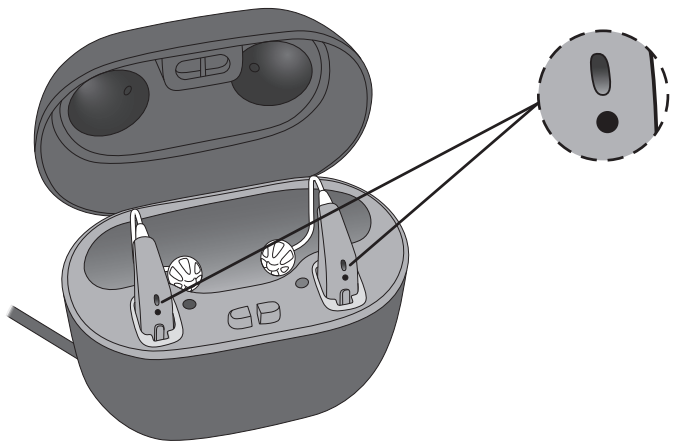

1. Zet de hoortoestellen in de oplaadpoort. De led-lampjes van de hoortoestellen gaan aan wanneer de hoortoestellen correct in de oplader zijn geplaatst.
2. Sluit het deksel.

Oplaadstatus led-lampje hoortoestel	
ORANJE pulserend	Opladen - batterij bijna leeg
ORANJE	Opladen - Minimaal 4 uur gebruik*
Groen	Volledig opgeladen

* De verwachte gebruiksduur voor de oplaadbare batterij hangt af van het gebruikspatroon, de actieve functieset, het gehoorverlies, de geluidsomgeving, de leeftijd van de batterij en het gebruik van draadloze accessoires.

Oplaadtijd

Opmerking:

Als u uw hoortoestel lange tijd niet hebt gebruikt en u probeert het vervolgens op te laden, kan het tot 30 seconden duren voordat het hoortoestel begint met opladen. Raadpleeg de gebruiksaanwijzing van uw hoortoestel voor meer informatie.

BELANGRIJKE MEDEDELING

Zorg ervoor dat de oplader aan staat of dat de ingebouwde batterij van de oplader is opgeladen wanneer het hoortoestel in de oplaadpoort is geplaatst. Anders blijven uw hoortoestellen AAN staan en blijven ze op batterijstroom werken.

Zorg ervoor dat u uw hoortoestellen volledig oplaadt voordat u ze voor het eerst gebruikt en laad ze elke nacht op. Dit zorgt ervoor dat u uw dag kunt beginnen met volledig opgeladen hoortoestellen.

De oplaadtijd kan verschillen afhankelijk van de resterende batterijcapaciteit en tussen het linker en rechter hoortoestel. De verwachte gebruiksduur voor de oplaadbare batterij hangt af van het gebruikspatroon, de actieve functieset, het gehoorverlies, de geluidsomgeving, de leeftijd van de batterij en het gebruik van draadloze accessoires.

Als de batterij van uw hoortoestel volledig ontladen is, is de normale oplaadtijd en gebruikstijd:

Laadtijd (minuut)	15	30	60	120 (volledig)
Gebruikstijd (uur)	4	8	16	20

Wanneer de batterij in uw hoortoestellen volledig is opgeladen, stopt het oplaadproces automatisch.

Het deksel van de oplader is voor het beschermen en bewaren van uw hoortoestellen. Wanneer u tijdens het opladen het deksel opent, gaan de led's in uw hoortoestellen branden om de oplaadstatus aan te geven.

Laat uw hoortoestellen in de oplader zitten wanneer u ze niet gebruikt.

Powerbank-functie

Wanneer de oplader wordt losgekoppeld van de stroomvoorziening, geeft de batterijindicator op de oplader het batterijniveau van de powerbank van de oplader aan. U kunt het resterende batterijniveau controleren door het deksel van de oplader te openen.

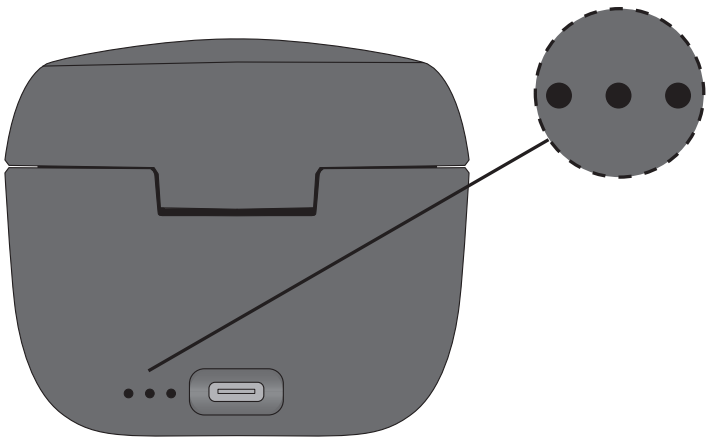

○○○	70 tot 100%
○○	50 tot 70%
○	35 tot 50%
◐	0 tot 35%, Batterij te laag om een volledige hoor-dag lading te bieden

◐ ORANJE knipperend ○ Groen

Langetermijnopslag

BELANGRIJKE MEDEDELING

Om de oplaadbare batterij te beschermen moet u de powerbankbatterij van de oplader om de 12 maanden volledig opladen, anders moet de oplaadbare batterij mogelijk worden vervangen.

Voordat u de oplader langere tijd (meer dan 14 dagen) wegzet of opslaat, moet u ervoor zorgen dat u de powerbankbatterij van de oplader eerst volledig oplaadt. Op deze manier kan de batterij weer worden opgeladen.

De oplader/ power bank opladen

Opmerking:

Het wordt aanbevolen om het deksel te allen tijde gesloten te houden terwijl u uw hoortoestellen oplaadt.

Uw oplader heeft een ingebouwde lithium-ionbatterij die ook als een powerbank kan worden gebruikt. Dit stelt je in staat om je hoortoestellen minstens drie keer volledig op te laden wanneer de powerbank volledig is opgeladen.

- **Lader is aangesloten:** Laadt zowel de hoortoestellen als de batterij van de lader op.
- **Lader is losgekoppeld:** Schakelt over naar powerbankmodus om hoortoestellen op te laden zonder een stopcontact

De oplaadtijd voor de oplader

BELANGRIJKE MEDEDELING

Bij het opladen horen de led-indicators op uw oplader verlicht te zijn zoals in dit boekje is beschreven. Als de led-indicators niet zijn verlicht zoals is beschreven, koppel de oplader dan los en raadpleeg uw hoorzorgprofessional.

Oplaadtijd

Powerbankbatterij	Maximaal 4 uur, afhankelijk van het oplaadniveau
Powerbank + hoortoestellen	Maximaal 6 uur, afhankelijk van het oplaadniveau

Temperatuurcondities kunnen de oplaadtijden beïnvloeden.

Wanneer de oplader is aangesloten op een voedingsbron, geeft de batterijindicator op uw oplader de oplaadstatus van de powerbank aan. De batterijindicatorlampjes gaan uit kort nadat de batterij van de powerbank volledig is opgeladen.

●	Opladen (batterij te ver leeg om de hoortoestellen op te laden)
●	Opladen
●●	
●●●	
○○○	Volledig opgeladen

● ORANJE knipperend ● ORANJE ○ Groen

Voeden en opladen met andere bronnen

U kunt de batterij van de oplader voeden en opladen via andere bronnen dan een stopcontact. Dit kunt u doen met de USB-kabel van de oplader.

Zorg dat de stroombron voldoet aan USB 2.0, met minimaal 500mA uitgangsvermogen. Voor optimale oplading, gebruik een voedingsbron met 1A uitgang.

Voorbeelden van stroombron:

- Computer
- Auto

Zorgen voor uw oplader

BELANGRIJKE MEDEDELING

Zorg ervoor dat u de USB-kabel verwijdert wanneer u de oplader vervoert.

Zorg er altijd voor dat de oplader droog en schoon is vóór gebruik. Houd de oplaadpoorten stofvrij met behulp van een droge doek. Gebruik geen andere voorwerpen (bijv. wattenstaafjes) en gebruik geen water of reinigingsmiddelen om de oplaadpoorten of de USB-C-poort schoon te maken.

Bewaar de oplader op een droge plaats, bijv. in de slaapkamer.

Zorg ervoor dat u de oplader bewaart in een omgeving met een temperatuur tussen +15°C en +35°C.

⚠ Algemene waarschuwingen

In verband met uw persoonlijke veiligheid en om zeker te zijn van een correct gebruik, dient u uzelf geheel vertrouwd te maken met de volgende algemene waarschuwingen voordat u uw oplader gaat gebruiken. Raadpleeg uw gehoorzorgprofessional als u onverwachte handelingen of ernstige incidenten met uw oplader ervaart tijdens gebruik of vanwege het gebruik. Uw hoorzorgprofessional zal u ondersteunen bij het oplossen van het probleem en, indien nodig, melding doen bij de fabrikant en/of de nationale autoriteiten.

Oplaadpoorten
Plaats niets anders dan de oplaadbare hoortoestellen in de oplaadpoorten. Andere voorwerpen kunnen kortsluiting veroorzaken in de oplader en brandwonden veroorzaken.

Gevaar van stikken bij het inslikken van kleine onderdelen
Houd alle kleine onderdelen (zoals oorstukjes, batterijen, enz.) buiten het zicht en bereik van kinderen en anderen die deze voorwerpen kunnen inslikken. Roep onmiddellijk medische hulp in als iemand stikt in kleine onderdelen of als er batterijen zijn ingeslikt.

Houd uit de buurt van extreme hitte
Stel uw oplader nooit bloot aan extreme hitte. Laat uw hoortoestellen achter in een geparkeerde auto in de zon. Laat uw oplader niet achter in een geparkeerde auto in de zon.

Gebruik nooit een extern verwarmingsapparaat om uw hoortoestellen te drogen uw oplader. Droog uw hoortoestellen uw oplader bijvoorbeeld niet met een haardroger of in een oven zoals een magnetron.

⚠ Algemene waarschuwingen

Houd het toestel uit de buurt van chemicaliën
Verwijder uw oplader voordat u producten aanbrengt die bepaalde chemicaliën bevatten die uw oplader kunnen beschadigen. Bijvoorbeeld chemicaliën in cosmetica, haarlak, parfum, aftershave lotion, zonnebrandcrème en insectenspray.

Blijf uit de buurt van omgevingen met explosiegevaar
De oplader is onder normale gebruiksomstandigheden veilig te gebruiken. De oplader is niet getest op naleving van de internationale normen betreffende explosieve omgevingen.

Gebruik uw oplader niet in omgevingen met een explosiegevaar, bijv. mijnen, olievelden, zuurstofrijke omgevingen of in de nabijheid van ontvlambare anesthetica.

Probeer oplaadbare batterijen nooit te vervangen
Probeer uw oplader nooit te openen; hierdoor kan de batterij beschadigen.

Probeer nooit zelf de batterij te vervangen. Als de batterij vervangen dient te worden laat dit dan door de leverancier van het apparaat doen. De garantie vervalt als er geprobeerd is om de batterijlade te openen.

Pas op voor lekkage van de batterij
Raak uw oplader niet aan als de batterij lijkt te lekken, omdat de zuren huidirritatie kunnen veroorzaken.

Als u in contact bent geweest met batterijzuren, veegt u deze af met een vochtige doek.

Raadpleeg uw arts als u huidirritatie ondervindt. Als de batterij lekt, neemt u contact op met uw hoorzorgprofessional voor verdere instructies.

⚠ Algemene waarschuwingen

Aansluiting op externe apparatuur
De veiligheid van de oplader bij aansluiting op externe apparatuur met een USB-kabel is afhankelijk van de externe signaalbron. Wanneer de oplader is aangesloten op externe apparatuur die is aangesloten op een stopcontact, moet deze apparatuur voldoen aan IEC 62368-1 of gelijkwaardige veiligheidsnormen.

De oplader aansluiten op externe apparatuur
Als u de oplader van aansluit met een andere USB-aansluiting dan de aansluiting die oorspronkelijk bij de oplader is geleverd, moet de USB-aansluiting voldoen aan IEC 62368-1 of gelijkwaardige veiligheidsnormen.

Let op uw omgeving
Gebruik de oplader niet tijdens het rijden of in andere situaties die uw volledige aandacht vereisen.

Mogelijke bijwerkingen
De anti-allergene materialen in uw kunnen in zeldzame gevallen huidirritatie of andere bijwerkingen veroorzaken. Raadpleeg een arts als één van deze bijwerkingen optreedt.

Vervoeren van de oplader in een vliegtuig
Neem contact op met de luchtvaartmaatschappij voor meer informatie over het meenemen van uw hoortoesteloplader in een vliegtuig.

Gebruik van accessoires van derden
Gebruik alleen accessoires, kabels of transducers (bijv. microfoons) die door de fabrikant worden geleverd. Niet-originele accessoires kunnen de elektromagnetische compatibiliteit (EMC) van uw oplader verminderen.

⚠ Algemene waarschuwingen

Verwijder oplader voorafgaand aan bepaalde medische procedures
Verwijder uw oplader voorafgaand aan medische procedures zoals een röntgenfoto en bij CT-, MRI-, en PET-scans, elektrotherapie of een operatie. Uw oplader kunnen beschadigd raken als ze worden blootgesteld aan sterke magnetische of elektromagnetische velden.

Voedingsadapter aansluiten op het stopcontact
Gebruik alleen de oorspronkelijk geleverde voedingsadapter (5.0V/1A) bij het aansluiten van de oplader op een stopcontact.

Gebruiksomstandigheden

Raadpleeg de gebruiksaanwijzing van uw hoortoestel voor meer informatie over de gebruiksvoorwaarden van uw hoortoestel.

Gebruiksomstandigheden	Temperatuur: +5°C tot + 40°C (41°F tot 104°F) Luchtvochtigheid: 5% tot 93% , niet-condenserend Luchtdruk: 700 hPa tot 1060 hPa
Transport- en opslagomstandigheden	De temperatuur en luchtvochtigheid mogen niet boven onderstaande limieten uitkomen tijdens transport en opslag: **Transport:** Temperatuur: -20°C tot +60°C (-4°F tot 140°F) **Opslag:** Temperatuur: -20°C tot + 30°C (-4°F tot 86°F) Luchtvochtigheid: 5% - 93% relatieve luchtvochtigheid, niet-condenserend Luchtdruk: 700 hPa tot 1060 hPa

Opmerking voor gebruikers van actieve medische implantaten

De oplader bevat een magneet. Als u een actief geïmplanteerd medisch apparaat heeft, volg de richtlijnen van de fabrikant van uw geïmplanteerde medisch apparaat over het gebruik ervan met magneten. Houd de oplader op een afstand van minimaal 30 cm uit de buurt van creditcards en andere magneetgevoelige apparaten.

Temperatuursomstandigheden

BELANGRIJKE MEDEDELING

Stel de oplader niet bloot aan temperaturen lager dan -20°C (-4°F) of hoger dan +60°C (+140°F).

Temperatuur	Oplaadtoestand
Onder +5°C (+41°F)	Opladen niet mogelijk vanwege lage temperatuur.
+15°C tot +35°C (+59°F tot +95°F)	Beste oplaadomstandigheden. Het opladen van hoortoestellen kan tot 2 uur duren.
+5°C tot +15°C en +35°C tot +40°C (+41°F tot +59°F en +95°F tot +104°F)	Langer opladen. Het opladen van hoortoestellen kan tot 6 uur duren.
Boven +40°C (+104°F)	Opladen niet mogelijk vanwege hoge temperatuur.

Nalevingsverklaringen

Dit medische hulpmiddel voldoet aan EU-verordening 2017/745 inzake medische hulpmiddelen.

Verklaring van conformiteit is verkrijgbaar bij de juridische fabrikant.

Bernafon
Kongebakken 9
DK-2765 Smørum
Denemarken

www.bernafon.com/doc

CE

SBO Hearing A/S
Kongebakken 9
DK-2765 Smørum
Denemarken

Afval van elektronische apparatuur dient te worden weggegooid volgens de lokale voorschriften.

Beschrijving van de symbolen die bij het product horen	
	**Fabrikant** Het apparaat is geproduceerd door de fabrikant wiens naam en adres naast het symbool staan vermeld. Geeft de fabrikant van medische hulpmiddelen aan zoals gedefinieerd in EU-Verordening 2017/745.
	**CE-markering** Het apparaat voldoet aan alle vereiste EU-verordeningen en -richtlijnen.
	**Elektronisch afval (WEEE)** Recycle hoortoestellen, accessoires en batterijen volgens de lokale regelgeving. Hoortoestelgebruikers kunnen elektronisch afval ook inleveren bij hun hoorzorgprofessional. Elektronische apparatuur valt onder voorschrift 2012/19/EU betreffende afval en elektronische apparatuur (waste and electrical equipment, WEEE).
	**Markering voor naleving van regelgeving** Het apparaat voldoet aan de voorschriften betreffende elektrische veiligheid, elektromagnetische compatibiliteit en radiospectrum voor apparaten bestemd voor de Australische of Nieuw-Zeelandse markten.
	**Droog bewaren** Geeft aan dat het een medisch toestel betreft dat vrij van vocht moet blijven.
	**Catalogusnummer** Geeft het catalogusnummer van de producent aan zodat het medisch toestel geïdentificeerd kan worden.

Beschrijving van de symbolen die bij het product horen	
SN	**Serienummer** Geeft het serienummer van de fabrikant aan zodat een specifiek medisch apparaat geïdentificeerd kan worden.
MD	**Medisch hulpmiddel** Het apparaat is een medisch hulpmiddel.
Li-ion	**Symbool voor batterijrecycling** Recyclingsymbool Li-ionbatterij.
	Temperatuurlimiet Duidt de temperatuurlimiet aan waaraan het medisch toestel veilig blootgesteld kan worden.
%	**Luchtvochtigheid** Duidt het bereik voor de luchtvochtigheid aan waaraan het medisch toestel veilig blootgesteld kan worden.
UDI	**Unieke apparaat-id** Geeft een provider aan die unieke informatie over de apparaat-id bevat.
	Korea-certificatiemerk Het apparaat voldoet aan de Koreaanse productveiligheidseisen voor elektrische en elektronische apparatuur.
	Aard van de voedingsspanning Geeft aan dat de aard van de voedingsspanning van het apparaat DC (gelijkstroom) moet zijn

Internationale garantie

Uw apparaat valt onder een internationale garantie die door de fabrikant is afgegeven. Deze internationale garantie dekt fabricage- en materiaalfouten in het apparaat zelf, maar niet in accessoires zoals batterijen, slangen, luidsprekers, oordopjes en filters, enz. Problemen die voortvloeien uit onjuist gebruik of onjuiste verzorging, misbruik, ongelukken, reparatie door ongeautoriseerde personen, blootstelling aan corrosie veroorzakende omstandigheden, fysieke veranderingen in het oor, schade veroorzaakt door vreemde voorwerpen in het toestel of onjuiste aanpassingen vallen NIET onder de internationale garantie en kunnen de garantie ongeldig maken. De bovenstaande internationale garantie heeft geen invloed op uw eventuele wettelijke rechten volgens de van toepassing zijnde nationale wetgeving betreffende de verkoop van consumentengoederen in het land waar u het apparaat hebt gekocht. Uw hoorzorgprofessional heeft mogelijk ook een garantie afgegeven die verder strekt dan de bepalingen van deze internationale garantie. Neem voor meer informatie contact op met uw hoorzorgprofessional.

Als u ondersteuning nodig heeft

Breng uw apparaat naar uw hoorzorgprofessional. Kleine reparaties of aanpassingen kunnen vaak ter plekke worden verricht. Uw hoorzorgprofessional kan kosten in rekening brengen voor hun diensten.

Garantiebewijs

Naam van eigenaar: _____

Hoorzorgprofessional: _____

Adres hoorzorgprofessional: _____

Telefoon hoorzorgprofessional:_____

Aankoopdatum: _____

Garantieperiode: _____ Maand:_____

Uitvoering:_____ Serienummer: _____

Problemen oplossen

Om het gehoorapparaat te troubleshooten, raadpleeg de gebruiksaanwijzing van uw gehoorapparaat.

Hoortoestel

Uw hoortoestellen gaan niet aan wanneer ze uit de oplader worden gehaald.	
OORZAAK	OPLOSSING
De oplader had niet genoeg tijd om de hoortoestellen aan te zetten voordat ze uit de oplader werden verwijderd	Plaats de hoortoestellen in de oplaadpoorten en probeer het opnieuw. Of gebruik de drukknop om de hoortoestellen handmatig AAN te zetten.

De hoortoestellen worden niet opgeladen wanneer ze in de oplader worden geplaatst.	
OORZAAK	OPLOSSING
De hoortoestellen zijn niet goed geplaatst.	**1)** Zorg ervoor dat de hoortoestellen correct zijn ingebracht. **2)** Doet het symptoom zich nog steeds voor, neem dan contact op met uw audicien.

Led-lampje hoortoestel

Het led-lampje van het hoortoestel blijft UIT wanneer het hoortoestel in de oplader wordt geplaatst.	
OORZAAK	OPLOSSING
De oplader staat niet aan. **De temperatuur van het hoortoestel of de oplader is te warm of te koud.** **Er is niet volledig opgeladen De oplader laadt niet meer op ter bescherming van de batterij.** **Het hoortoestel is niet correct in de oplader geplaatst.**	**1)** Controleer of de stekker van de oplader correct is aangesloten of dat de powerbankbatterij voldoende vermogen heeft **2)** Verplaats de oplader en het hoortoestel naar een locatie met een temperatuur tussen +5°C en +40°C (+41°F en +104°F). **3)** Plaats het hoortoestel weer in de oplader. **4)** Controleer de laadpoorten op vreemde voorwerpen.

Het led-lampje van het hoortoestel knippert ORANJE wanneer het hoortoestel in de oplader is geplaatst, maar schakelt niet IN wanneer het uit de oplader wordt gehaald.	
OORZAAK	OPLOSSING
De batterij is bijna leeg en onvoldoende om het hoortoestel weer AAN te zetten	Plaats het hoortoestel in de oplader om verder te laden.

Het led-lampje van het hoortoestel knippert ORANJE wanneer het hoortoestel in de oplader wordt geplaatst.	
OORZAAK	OPLOSSING
Systeemfout	Neem contact op met uw hoorzorgprofessional.

Batterij opladen indicatoren

Twee oplader batterijindicatoren knipperen ORANJE.	
OORZAAK	OPLOSSING
De temperatuur van het hoortoestel of de oplader is te koud of te warm.	Verplaats de oplader en het hoortoestel naar een locatie met een temperatuur tussen +5°C en +40°C (+41°F en +104°F).

Drie oplader batterijindicatoren knipperen ORANJE.	
OORZAAK	OPLOSSING
Systeemfout	Neem contact op met uw hoorzorgprofessional.

De batterijindicator het verst van de USB-poort blijft ORANJE, de middelste batterijindicator is UIT en de batterijindicator het dichtst bij de USB-poort knippert ORANJE.	
OORZAAK	OPLOSSING
De oplader heeft een defecte batterijverbinding.	Sluit aan op de stroom om uw hoortoestellen op te laden. Neem contact op met uw hoorzorgprofessional.

De led's van de oplader blijven uit wanneer de oplader wordt aangesloten op voeding.	
OORZAAK	OPLOSSING
De oplader laadt niet op.	**1)** Controleer of de stekker goed is aangesloten. **2)** Controleer of de stroombron voldoende vermogen levert voor uw oplader.

Als geen van beiden werket

Opmerking:

Als de bovenstaande oplossingen niet werken, raadpleeg dan uw hoorzorgprofessional.

302709NL / 2026.07.21 / v1